г. Кострома, ул. Московская д. 105
тел. 8 (4942) 33 61 71

РАКОВИНА "ДАЛЛАС" 1102Х482 (правая)

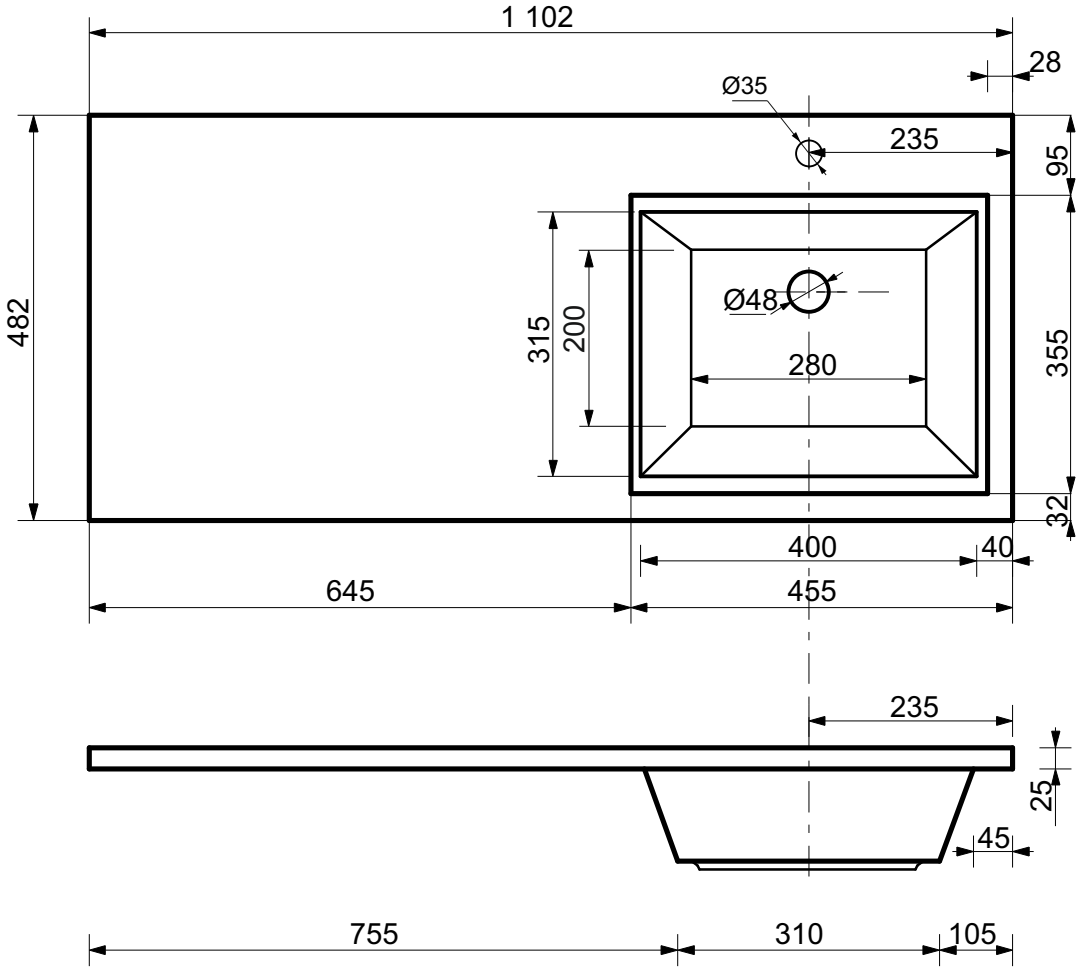

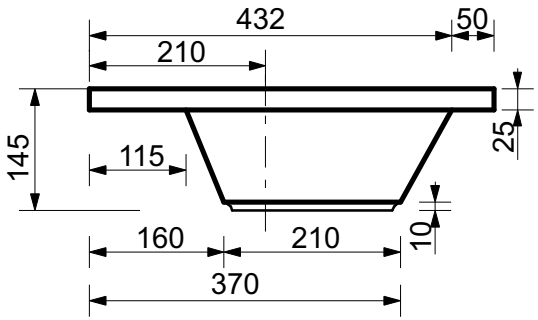

ПРОИЗВОДСТВО ИЗДЕЛИЙ ИЗ ЛИТЬЕВОГО МРАМОРА

*Допустимое отклонение линейных размеров ± 5мм

ООО "ЭСТЕТ"