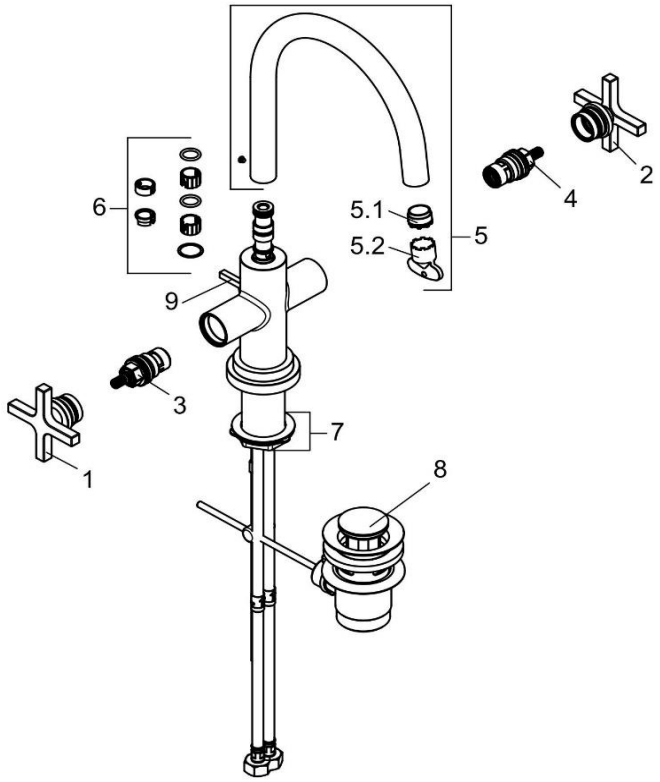

201180520		Waschtisch Armatur DN 15	basin mixer DN 15
1	7376305-00	GRIFF H - NOVA FONTE	HANDLE RED - NOVA FONTE
2	7376405-00	GRIFF C - NOVA FONTE	HANDLE BLUE - NOVA FONTE
3	7663900-00	KERAMIK - OBERTEIL	CERAMIC HEAD PART
4	7667600-00	KERAMIK - OBERTEIL	CERAMIC HEAD PART
5	7376205-00	AUSLAUF	SPOUT
5.1	7372100-00	STRAHLREGLER	AERATOR
5.2	93104000-00	STRAHLREGLERSCHLÜSSEL	WRENCH FOR AERATOR
6	7377200-00	DICHTUNGSSATZ	SEALING SET
7	7376900-00	BEFESTIGUNGSSATZ	MOUNTING KIT
8	7654505-00	ABLAUFGARNITUR	POP UP WASTE
9	7376705-00	ZUGSTANGE	LIFT ROD